平成28年度
第53回洲本市民体育大会
サッカー競技（少年の部）

１年生の部～６年生の部

期　日：平成２８年１１月２３日（水）、１２月３日（土）
会　場：洲本市　アスパ五色サッカー場
主　催：洲本市サッカー協会　洲本市体育協会
後　援：洲本市　洲本市教育委員会

平成28年度 第53回洲本市民体育大会サッカー競技（少年の部）

１　目　　的　洲本市サッカー協会に登録されたチーム、もしくは在住の選手で構成されたチームの親睦を目的とする

２　主　　催　洲本市サッカー協会、洲本市体育協会

３　後　　援　洲本市、洲本市教育委員会

４　大 会 日 程　平成２８年１１月２３日（水）１年生～４年生の部
平成２８年１２月３日（土）５年生、６年生の部

５　会　　場　アスパ五色サッカー場

６　参加チーム　FC大野、五色FC、シエロFC、洲本FC

７　大 会 規 定　2015・16年日本サッカー協会競技規則に準ずる。

〇1年生の部
・3チーム2回戦総当たりのリーグ戦
・試合時間は8分ハーフ　8人制　ミニコート

〇2年生の部
・4チーム総当たりのリーグ戦
・試合時間は12分ハーフ　8人制　ミニコート

〇3年生の部
・4チーム総当たりのリーグ戦
・試合時間は15分ハーフ　8人制　少年用コート

〇4年生の部
・6チーム2グループで総当たりのリーグ戦を行い、順位決定戦を行う。
・試合時間は15分ハーフ　8人制　少年用コート

〇5年生の部
・4チーム総当たりのリーグ戦
・試合時間は20分ハーフ　8人制　少年用コート

〇6年生の部
・6チーム2グループで総当たりのリーグ戦を行い、順位決定戦を行う。
・試合時間は20分ハーフ　8人制　少年用コート

〇共通事項
・同勝ち点の場合は、対戦成績、得失点、多得点、抽選の順とする

８　選 手 交 代　交代人数の制限は特に設けない
また、一旦交代した選手もその試合に再出場可能とする

９　反 則 退 場　退場処分を受けた選手は、次の１試合のみ出場を禁止する

10　表　　彰　優勝、準優勝、第3位にトロフィーと表彰状、第4位以降に表彰状を授与する
個人賞として各チーム１名優秀選手賞を贈る

11　審　　判　主審のみ（対戦表左側前半、右側後半）

12　傷　　害　大会中の事故、傷害については応急処置以外の責任は負わない

第53回洲本市民体育大会サッカー競技結果

11月23日開催

１年生の部

優勝　シエロＦＣ
準優勝　洲本ＦＣ
第３位　ＦＣ大野

２年生の部

優勝　シエロＦＣ
準優勝　五色ＦＣ
第３位　洲本ＦＣ－Ｂ
第４位　洲本ＦＣ－Ａ

３年生の部

優勝　シエロＦＣ－Ｂ
準優勝　シエロＦＣ－Ａ
第３位　ＦＣ大野
第４位　洲本ＦＣ

４年生の部

優勝　シエロＦＣ－Ｂ
準優勝　洲本ＦＣ－Ａ
第３位　五色ＦＣ
第４位　シエロＦＣ－Ａ
第５位　ＦＣ大野
第５位　洲本ＦＣ－Ｂ

１２月3日開催

５年生の部

優勝　洲本ＦＣ
準優勝　シエロＦＣ
第３位　ＦＣ大野
第４位　五色ＦＣ

６年生の部

優勝　洲本ＦＣ
準優勝　シエロＦＣ－Ａ
第３位　ＦＣ大野
第４位　シエロＦＣ－Ｂ
第５位　五色ＦＣ－Ｂ
第６位　五色ＦＣ－Ａ

１．２年生の部　組合せ＆スケジュール表

平成28年11月23日(水)　アスパ五色サブグランド

開始時間	試合番号	サブ芝（体育館山側）１年生	開始時間	試合番号	サブ芝（体育館メイン側）２年生
9:30	1-①	シエロFC　2 － 0　FC大野	9:30	2-①	五色FC　3 － 1　洲本FC-B
10:00	1-②	洲本FC　1 － 1　シエロFC	10:00	2-②	洲本FC-A　0 － 7　シエロFC
10:30	1-③	FC大野　0 － 1　洲本FC	10:30	2-③	五色FC　2 － 1　洲本FC-A
11:00	1-④	シエロFC　3 － 0　FC大野	11:00	2-④	洲本FC-B　0 － 6　シエロFC
11:30	1-⑤	洲本FC　0 － 3　シエロFC	11:30	2-⑤	五色FC　2 － 5　シエロFC
12:00	1-⑥	FC大野　2 － 0　洲本FC	12:00	2-⑥	洲本FC-B　3 － 2　洲本FC-A
13:00	閉会式＆表彰式		13:00	閉会式＆表彰式	

２年生の部　リーグ表

チーム名	五色FC	洲本FC-B	洲本FC-A	シエロFC	勝	分	負	得点	失点	差	勝点	順位
五色FC		○ 3 - 1	○ 2 - 1	● 2 - 5	2	0	1	7	7	0	6	2
洲本FC-B	● 1 - 3		○ 3 - 2	● 0 - 6	1	0	2	4	11	-7	3	3
洲本FC-A	● 1 - 2	● 2 - 3		● 0 - 7	0	0	3	3	12	-9	0	4
シエロFC	○ 5 - 2	○ 6 - 0	○ 7 - 0		3	0	0	18	2	16	9	1

１年生の部　リーグ表

チーム名	シエロFC	FC大野	洲本FC	勝	分	負	得点	失点	差	勝点	順位
シエロFC		○ 2 - 0 ○ 3 - 0	△ 1 - 1 ○ 3 - 0	3	1	0	9	1	8	10	1
FC大野	● 0 - 2 ● 0 - 3		● 0 - 1 ○ 2 - 0	1	0	3	2	6	-4	3	3
洲本FC	△ 1 - 1 ● 0 - 3	○ 1 - 0 ● 0 - 2		1	1	2	2	6	-4	4	2

３．４年生の部　組合せ＆スケジュール表

平成28年11月23日(水)　アスパ五色メイングランド

開始時間	試合番号	メイン芝（クレー側）	開始時間	試合番号	メイン芝（体育館側）
10:00	4-①	五色FC　1 － 3　シエロFC-A	10:00	4-②	FC大野　0 － 5　洲本FC-A
10:40	3-①	シエロFC-A　3 － 0　FC大野	10:40	3-②	洲本FC　0 － 11　シエロFC-B
11:20	4-③	洲本FC-B　1 － 3　五色FC	11:20	4-④	FC大野　0 － 3　シエロFC-B
12:00	3-③	シエロFC-B　2 － 2　シエロFC-A	12:00	3-④	洲本FC　0 － 1　FC大野
	昼食			昼食	
13:30	4-⑤	シエロFC-A　10 － 0　洲本FC-B	13:30	4-⑥	シエロFC-B　0 － 6　洲本FC-A
14:10	3-⑤	FC大野　0 － 6　シエロFC-B	14:10	3-⑥	シエロFC-A　6 － 1　洲本FC
14:50	4-⑦	シエロFC-A　1 － 1　シエロFC-B	14:50	4-⑧	洲本FC-A　1 － 0　五色FC
15:30	4-⑨	洲本FC-B　2 － 2　FC大野	15:30	4-⑩	シエロFC-B　5 － 2　洲本FC-A
16:30	閉会式＆表彰式		16:30	閉会式＆表彰式	

３年生の部　リーグ表

チーム名	シエロFC-A	FC大野	洲本FC	シエロFC-B	勝	分	負	得点	失点	差	勝点	順位
シエロFC-A		○ 3 - 0	○ 6 - 1	△ 2 - 2	2	1	0	11	3	8	7	2
FC大野	● 0 - 3		○ 1 - 0	● 0 - 6	1	0	2	1	9	-8	3	3
洲本FC	● 1 - 6	● 0 - 1		● 0 - 11	0	0	3	1	18	-17	0	4
シエロFC-B	△ 2 - 2	○ 6 - 0	○ 11 - 0		2	1	0	19	2	17	7	1

４年生の部　Ａ組リーグ表

チーム名	五色FC	シエロFC-A	洲本FC-B	勝	分	負	得点	失点	差	勝点	順位
五色FC		● 1 - 3	○ 3 - 1	1	0	1	4	4	0	3	2
シエロFC-A	○ 3 - 1		○ 10 - 0	2	0	0	13	1	12	6	1
洲本FC-B	● 1 - 3	● 0 - 10		0	0	2	1	13	-12	0	3

４年生の部　Ｂ組リーグ表

チーム名	FC大野	洲本FC-A	シエロFC-B	勝	分	負	得点	失点	差	勝点	順位
FC大野		● 0 - 5	● 0 - 3	0	0	2	0	8	-8	0	3
洲本FC-A	○ 5 - 0		○ 6 - 0	2	0	0	11	0	11	6	1
シエロFC-B	○ 3 - 0	● 0 - 6		1	0	1	3	6	-3	3	2

４年生順位決定戦

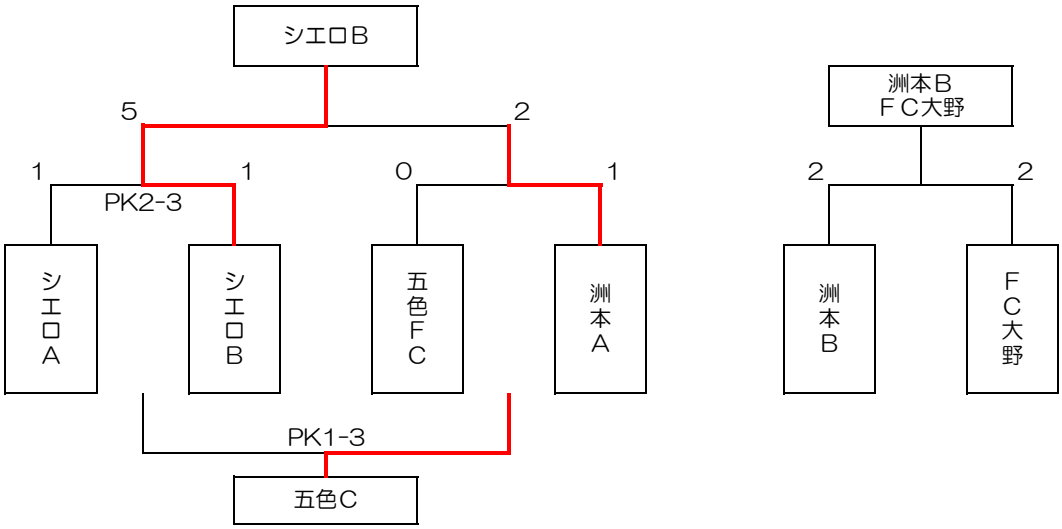

5．6年生の部　組合せ＆スケジュール表

平成28年12月3日(土)　アスパ五色メイングランド

開始時間	試合番号	メイン芝（クレー側）	開始時間	試合番号	メイン芝（体育館側）
9:00	6-①	FC大野　2 － 1　シエロFC-B	9:00	6-②	洲本FC　5 － 3　五色FC-A
9:50	5-①	五色FC　1 － 5　シエロFC	9:50	5-②	FC大野　1 － 4　洲本FC
10:40	6-③	五色FC-B　1 － 3　FC大野	10:40	6-④	洲本FC　2 － 0　シエロFC-A
11:30	5-③	洲本FC　3 － 2　五色FC	11:30	5-④	FC大野　0 － 1　シエロFC
	昼食			昼食	
13:00	6-⑤	シエロFC-B　2 － 0　五色FC-B	13:00	6-⑥	シエロFC-A　9 － 1　五色FC-A
13:50	5-⑤	シエロFC　5 － 7　洲本FC	13:50	5-⑥	五色FC　0 － 1　FC大野
14:40	6-⑦	FC大野　0 － 2　シエロFC-A	14:40	6-⑧	洲本FC　2 － 0　シエロFC-B
15:30	6-⑨	五色FC-B　4 － 0　五色FC-A	15:30	6-⑩	シエロFC-A　0 － 2　洲本FC
16:30	閉会式＆表彰式		16:30	閉会式＆表彰式	

5年生の部　リーグ表

チーム名	五色FC	シエロFC	FC大野	洲本FC	勝	分	負	得点	失点	差	勝点	順位
五色FC		● 1 - 5	● 0 - 1	● 2 - 3	0	0	3	3	9	-6	0	4
シエロFC	○ 5 - 1		○ 1 - 0	● 5 - 7	2	0	1	6	7	-1	6	2
FC大野	○ 1 - 0	● 0 - 1		● 1 - 4	1	0	2	1	5	-4	3	3
洲本FC	○ 3 - 2	○ 7 - 5	○ 4 - 1		3	0	0	11	6	5	9	1

6年生の部　A組リーグ表

チーム名	FC大野	シエロFC-B	五色FC-B	勝	分	負	得点	失点	差	勝点	順位
FC大野		○ 2 - 1	○ 3 - 1	2	0	0	5	2	3	6	1
シエロFC-B	● 1 - 2		○ 2 - 0	1	0	1	3	2	1	3	2
五色FC-B	● 1 - 3	● 0 - 2		0	0	2	1	5	-4	0	3

6年生の部　B組リーグ表

チーム名	洲本FC	五色FC-A	シエロFC-A	勝	分	負	得点	失点	差	勝点	順位
洲本FC		○ 5 - 3	○ 2 - 0	2	0	0	7	3	4	6	1
五色FC-A	● 3 - 5		● 1 - 9	0	0	2	4	14	-10	0	3
シエロFC-A	● 0 - 2	○ 9 - 1		1	0	1	9	3	6	3	2
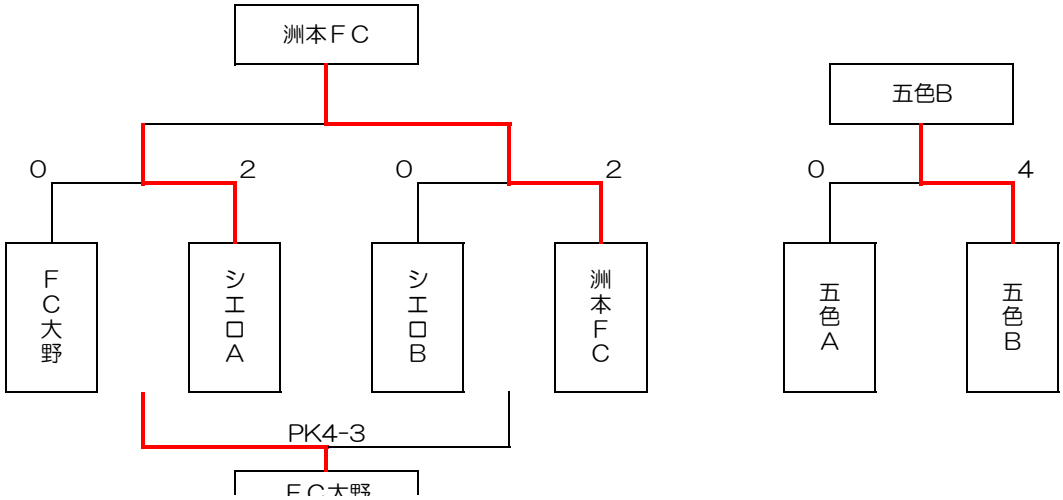
6年生順位決定戦